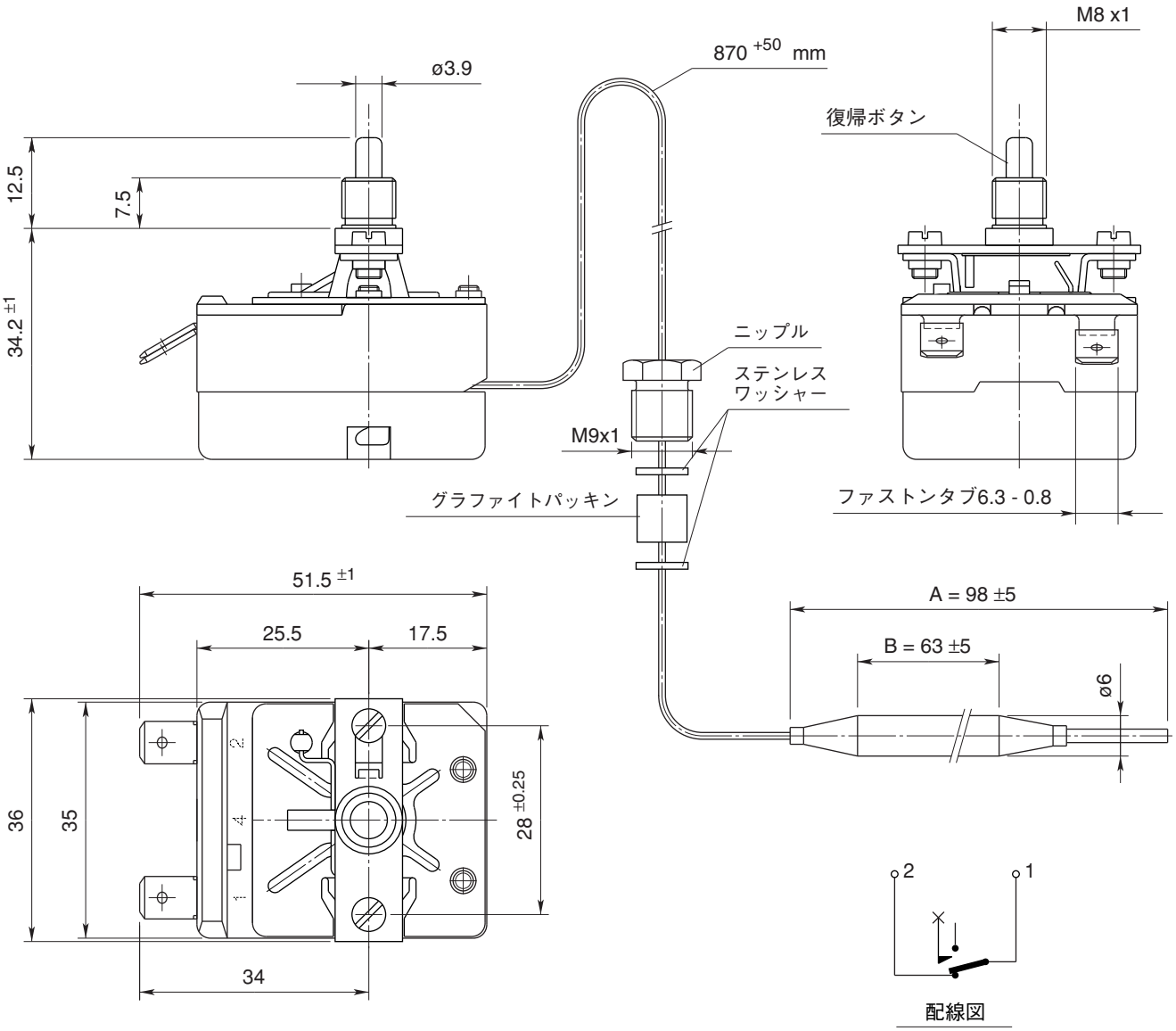

作動温度特性

動作温度：　129°C -8K "OFF"

表示温度：OFF値（端子1 - 2間）
センサー最低温度：-10°C
センサー最高温度：270°C
最高本体周囲温度：120°C
キャピラリー最小屈曲半径：5mm

接点はセンサー温度が設定温度に達するとOFFしインターロックされる。
復帰操作はセンサー温度を降下させた後、復帰ボタンを押して行う。

開閉容量：
1 - 2　16 (2.6) A　250V ~

⑦							1:1
⑥							
⑤							
④						普通公差 ISO 2768-v	
③				CAD	日付	担当	
②				作成	2005.02.14	Kobayashi	
①							
変更	摘　要	日付	担当				

キャピラリー温度過昇防止器 55. 135

イージーオー日本株式会社
651-0091 神戸市中央区若菜通6-4-19

55. 13522. 040